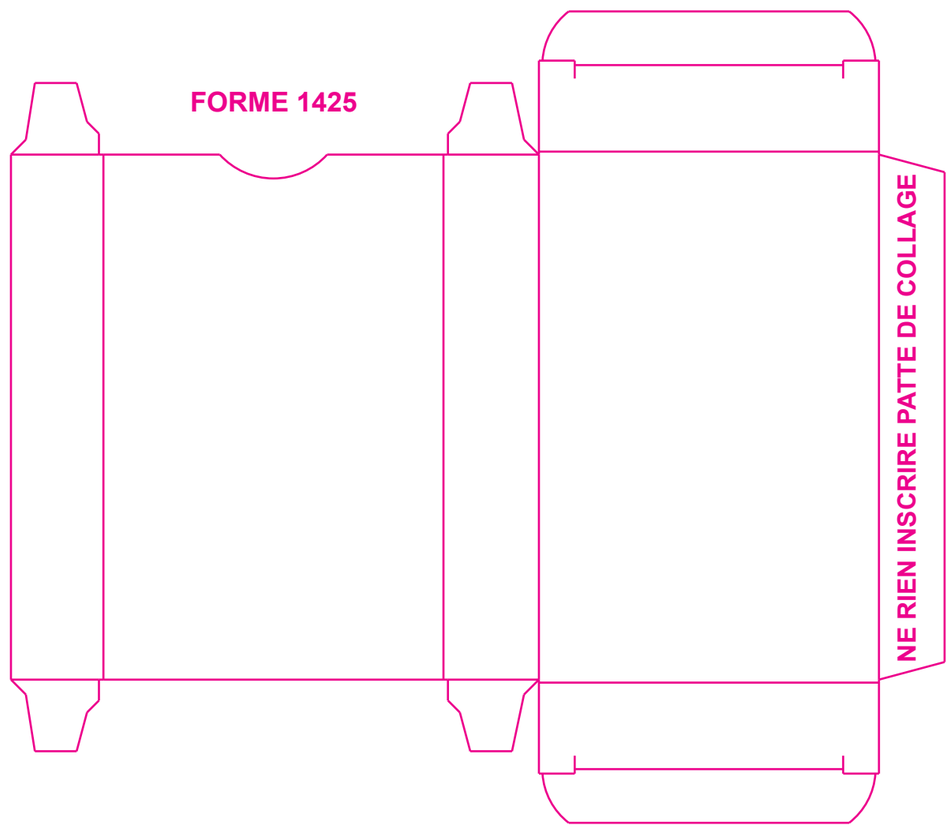
FORME 1425
NE RIEN INSCRIRE PATTE DE COLLAGE